Zubehör für Kettenspanner Typ SPL / *Accessories for chain tighteners type SPL*

Treibrad aus Stahl mit erhöhtem Lager.
Betriebsgeschwindigkeit ≤60 m/min.
Betriebstemperatur ≤ +""°C.

Steel pinion with enlarged bearing.
Operating speed ≤60 m/min.
Operating temperature ≤100°C.

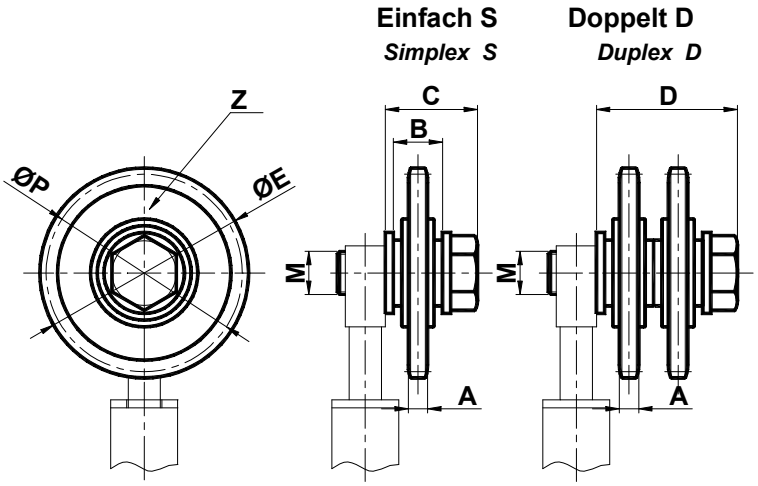

Typ *Type*	Code S	Code D	A	B	C	D	ØE	M	ØP	Z	Gewicht *Weight* in kg S	Gewicht *Weight* in kg D
SPL1-2 3/8"	**AS010690**	**AS010705**	5.3	18.3	37.3	55.6	68.0	M16	63.90	21	0.2	0.35
SPL1-2 1/2"	**AS010691**	**AS010706**	7.2	18.3	37.3	55.6	77.8	M16	73.14	18	0.3	0.55
SPL3 5/8"	**AS010694**	**AS010709**	9.1	18.3	42.3	60.6	93.0	M16	86.39	17	0.45	0.8
SPL3 3/4"	**AS010695**	/	11.1	18.3	42.3	/	99.8	M16	91.63	15	0.6	/

Zubehör für Kettenspanner Typ SCL / *Accessories for chain tighteners type SCL*

Treibrad aus Stahl mit vereinheitlichtem Lager.
Betriebstemperatur ≤ +""°C.
Betriebsgeschwindigkeit ≤60 m/min.

Steel pinion with standard bearing.
Operating temperature ≤100°C.
Operating speed ≤60 m/min.

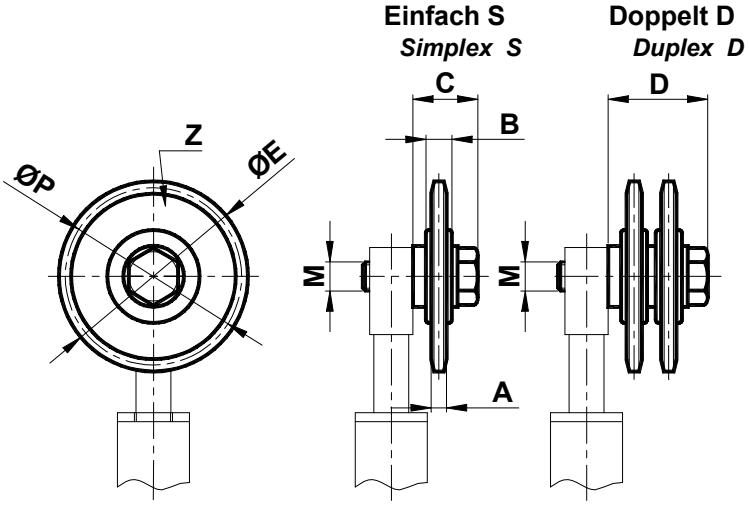

Typ *Type*	Code S	Code D	A	B	C	D	ØE	M	ØP	Z	Gewicht *Weight* in kg S	Gewicht *Weight* in kg D
SCL1-2 3/8"	**AS010720**	**AS010735**	5.3	9	26	37	49.3	M10	45.81	15	0.10	0.22
SCL1-2 1/2"	**AS010721**	**AS010736**	7.2	9	28	41	65.5	M10	61.09	15	0.19	0.36
SCL3 5/8"	**AS010724**	**AS010739**	9.1	12	34.5	39.5	83.0	M12	76.36	15	0.35	0.58
SCL3 3/4"	**AS010725**	/	11.1	12	34.5	/	99.8	M12	91.63	15	0.55	/