Spannelement Asso Typ **SB** / *Asso Tensioner type **SB***

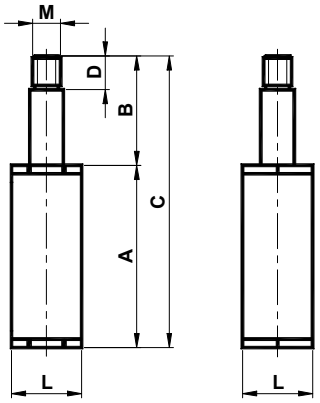

Spannelement mit Einfachsäule. Der quadratische Körper ist aus Aluminium realisiert, die Säulen und der Verschluss aus verzinktem Stahl. Das Bronzelager besteht aus Messing.

Tensioner element with single pin. The square body is made in aluminium; the pin and the cap are in galvanized steel. The bushing is in brass.

Typ *Type*	Code-Nr. Code no.	A	B	C	D	L	M	N	P	Newton	Gewicht *Weight* [Kg	Typ *Type*	Code
SB1	**AS010470**	59	39	98	12	25	M10	21	/	0-140	0.16	**SBB1**	**AS010480**
SB2	**AS010471**	71	50	121	15	30	M10	23	/	0-210	0.25	**SBB2**	**AS010481**
SB3	**AS010472**	92.5	57	149.5	15	35	M10	/	7.1	0-400	0.43	**SBB3**	**AS010482**

Spannelement Asso Typ **SBB** / *Asso Tensioner type **SBB***

mit Vorspannschraube / *with preloading screw*

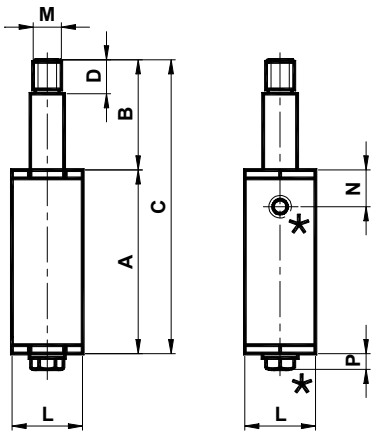

Spannelement mit Einfachsäule. Der quadratische Körper ist aus Aluminium realisiert, die Säulen und der Verschluss aus verzinktem Stahl. Das Bronzelager besteht aus Messing. Das Spannelement SBB ist mit einer Vorspannschaube (Schraube STEI (N) in den Größen 1 und 2; Schraube TE (P) in der Größe 3) zur Vereinfachung der Montage versehen.

Tensioner element with single pin. The square body is made in aluminium; the pin and the cap are in galvanized steel. The bushing is in brass. The SBB tensioner element has a preloading screw (STEI screw (N) in the sizes 1 and 2; TE screw (P) in the size 3) to make more easy the assembly operations.

* Vorspannschraube / *Preloading screw*