ASSO 弹簧式从动轴张紧组件 - 型号: GRAF / *ASSO Spring return units - Type: GRAF*

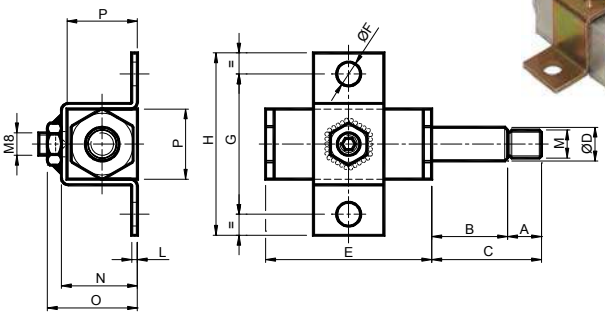

材料 主体为铝制，夹具、圆柱、堵盖及弹簧均为钢制。滑动堵盖为黄铜制。

处理 光滑铝。局部为镀锌钢。粗加工螺钉涂油。

自动挤压组件。

应用 自动从动轴张紧组件，通过压力式夹具及安全榫钉固定。

MATERIALS *Body made of aluminium. Clamp, column, stopper and spring made of steel. Sliding stopper made of brass.*
TREATMENTS *Smooth aluminium. Components made of galvanized steel. Greased raw spring.*
Automatic pressure unit.
USE *Automatic pressure unit with fastening through pressure clamp and security dowel.*

型号 *Type*		编号 N°	A	B	C	D	E	F	G	H	L	M	N	O	P	Newton	重量 *Weight* in Kg
GRAF1	**M 8**	TB050100	12	27	39	12	59	8.5	50	65	2	M 8	27	32	25	0-140	0.17
GRAF1	**M10**	TB050105	12	27	39	12	59	8.5	50	65	2	M10	27	32	25	0-140	0.17
GRAF1	**M12**	TB050110	12	27	39	12	59	8.5	50	65	2	M12	27	32	25	0-140	0.17
GRAF2	**M 8**	TB050115	15	35	50	12	73	11	60	80	2.5	M 8	32.5	37.5	30	0-210	0.29
GRAF2	**M10**	TB050120	15	35	50	12	73	11	60	80	2.5	M10	32.5	37.5	30	0-210	0.29
GRAF2	**M12**	TB050125	15	35	50	12	73	11	60	80	2.5	M12	32.5	37.5	30	0-210	0.29
GRAF3	**M10**	TB050130	15	42	57	18	92.5	11	65	90	3	M10	38	43	35	0-400	0.53
GRAF3	**M14**	TB050135	15	42	57	18	92.5	11	65	90	3	M14	38	43	35	0-400	0.53
GRAF3	**M16**	TB050140	15	42	57	18	92.5	11	65	90	3	M16	38	43	35	0-400	0.53
GRAF3	**M18**	TB050145	15	42	57	18	92.5	11	65	90	3	M18	38	43	35	0-400	0.53

ASSO 弹簧式从动轴张紧组件 - 型号: GRAL / *ASSO Spring return units Type: GRAL*

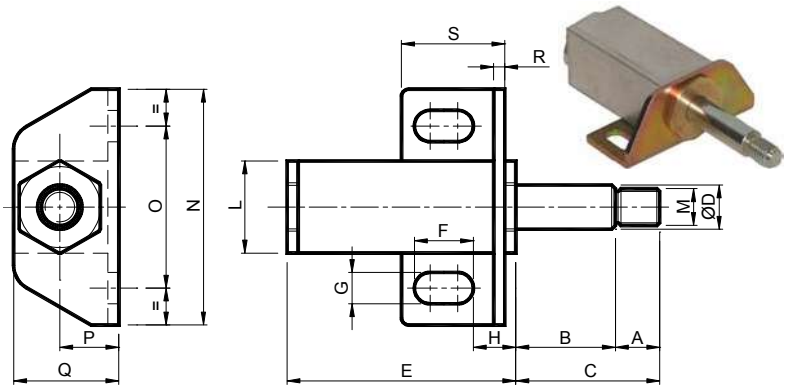

材料 主体为铝制，夹具、圆柱、盖及弹簧均为钢制。滑动堵盖为黄铜制。

处理 光滑铝。局部为镀锌钢。粗加工螺钉涂油。

自动挤压组件。

应用 自动从动轴张紧组件，通过"L"形夹具固定。

MATERIALS *Body made of aluminium. Clamp, column, stopper and spring made of steel. Sliding stopper made of brass.*
TREATMENTS *Smooth aluminium. Components made of galvanized steel. Greased raw spring.*
Automatic pressure unit.
USE *Automatic return unit with fastening through "L" pressure clamp.*

型号 *Type*		编号 N°	A	B	C	D	E	F	G	H	L	M	N	O	P	Q	R	S	Newton	重量 *Weight* in Kg
GRAL1	**M 8**	TB050200	12	27	39	12	62	16	8.5	11.5	25	M 8	64	44	15.5	28	3	28	0-140	0.19
GRAL1	**M10**	TB050205	12	27	39	12	62	16	8.5	11.5	25	M10	64	44	15.5	28	3	28	0-140	0.19
GRAL1	**M12**	TB050210	12	27	39	12	62	16	8.5	11.5	25	M12	64	44	15.5	28	3	28	0-140	0.19
GRAL2	**M 8**	TB050215	15	35	50	12	76	17.5	8.5	14	30	M 8	70	50	18	33	3	32	0-210	0.30
GRAL2	**M10**	TB050220	15	35	50	12	76	17.5	8.5	14	30	M10	70	50	18	33	3	32	0-210	0.30
GRAL2	**M12**	TB050225	15	35	50	12	76	17.5	8.5	14	30	M12	70	50	18	33	3	32	0-210	0.30
GRAL3	**M10**	TB050230	15	42	57	18	96.5	25	10.5	15	35	M10	85	60	21.5	39	4	42.5	0-400	0.55
GRAL3	**M14**	TB050235	15	42	57	18	96.5	25	10.5	15	35	M14	85	60	21.5	39	4	42.5	0-400	0.55
GRAL3	**M16**	TB050240	15	42	57	18	96.5	25	10.5	15	35	M16	85	60	21.5	39	4	42.5	0-400	0.55
GRAL3	**M18**	TB050245	15	42	57	18	96.5	25	10.5	15	35	M18	85	60	21.5	39	4	42.5	0-400	0.55