TEN BLOC 从动轴张紧组件
TEN BLOC RETURN UNITS

TEN BLOC 弹簧式从动轴张紧组件 – 型号: DECA Un / *TEN BLOC spring return units – Type: DECA Un*

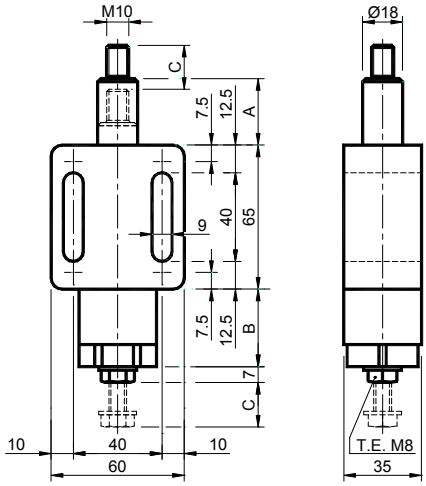

材料 铝制主体配黄铜轴承。圆柱、堵盖、螺钉、圆筒和弹簧均为钢制。

处理 喷砂铝，局部为镀锌钢，粗加工弹簧涂油。

应用 “单向”弹簧式挤压组件，用于张紧、推动和压紧。“单向”命名意指圆柱只能作推出动作，不能自由地重新进入。

C: 组件行程。

MATERIALS *Body made of aluminium with bushing made of brass. Column, stopper, screw cylinders, and springs made of steel.*
TREATMENTS *Smooth aluminium. Components made of galvanized steel. Greased raw spring.*
USE *Pressure unit with “One-Directional” spring to stretch, push and press. The definition “One-Directional” indicates that the column has a movement only in drag conditions and it isn’t free to move back.*
C: Element travel.

DECA M27 Un						DECA M35 Un						
型号 *Type*	编号 N°	A	B	C	重量 *Weight* in Kg	型号 *Type*	编号 N°	A	B	C	重量 *Weight* in Kg	Newton
DECA 10 M27 Un	TB020181	27	0	15	0.41	DECA 10 M35 Un	TB020182	35	35	33	0.61	30 ÷ 100
DECA 20 M27 Un	TB020191	27	0	15	0.41	DECA 20 M35 Un	TB020192	35	35	33	0.61	60 ÷ 170
DECA 30 M27 Un	TB020201	27	0	15	0.41	DECA 30 M35 Un	TB020202	35	35	33	0.61	90 ÷ 250
DECA 40 M27 Un	TB020211	27	35	27	0.63	DECA 40 M35 Un	TB020212	35	35	33	0.65	100 ÷ 400
DECA 50 M27 Un	TB020221	27	50	27	0.77	DECA 50 M35 Un	TB020222	35	60	35	0.78	180 ÷ 700
DECA 60 M27 Un	TB020231	27	50	27	0.77	DECA 60 M35 Un	TB020232	35	74	35	0.88	220 ÷ 1000
DECA 70 M27 Un	TB020241	27	75	27	0.84	DECA 70 M35 Un	TB020242	35	100	35	1.03	340 ÷ 1500
DECA 80 M27 Un	TB020251	27	75	27	0.84	DECA 80 M35 Un	TB020252	35	100	35	1.03	400 ÷ 2000
DECA 90 M27 Un	TB020261	27	100	27	1.11	DECA 90 M35 Un	TB020262	35	125	35	1.22	500 ÷ 2500

DECA M42 Un						DECA M80 Un						
型号 *Type*	编号 N°	A	B	C	重量 *Weight* in Kg	型号 *Type*	编号 N°	A	B	C	重量 *Weight* in Kg	Newton
DECA 10 M42 Un	TB020183	42	50	42	0.70	DECA 10 M80 Un	TB020184	80	100	80	0.95	30 ÷ 100
DECA 20 M42 Un	TB020193	42	50	42	0.70	DECA 20 M80 Un	TB020194	80	100	80	0.95	60 ÷ 170
DECA 30 M42 Un	TB020203	42	50	42	0.70	DECA 30 M80 Un	TB020204	80	100	80	0.95	90 ÷ 250
DECA 40 M42 Un	TB020213	42	85	42	0.80	DECA 40 M80 Un	TB020214	80	150	80	1.20	100 ÷ 400
DECA 50 M42 Un	TB020223	42	60	42	0.78	DECA 50 M80 Un	TB020224	80	150	80	1.20	180 ÷ 700
DECA 60 M42 Un	TB020233	42	100	42	0.91	DECA 60 M80 Un	TB020234	80	225	80	1.67	220 ÷ 1000
DECA 70 M42 Un	TB020243	42	125	42	1.06	DECA 70 M80 Un	TB020244	80	225	80	1.67	340 ÷ 1500
DECA 80 M42 Un	TB020253	42	125	42	1.06	DECA 80 M80 Un	TB020254	80	275	80	1.82	400 ÷ 2000
DECA 90 M42 Un	TB020263	42	150	42	1.32	DECA 90 M80 Un	TB020264	80	325	80	2.05	500 ÷ 2500

DECA M130 Un						DECA M200 Un						
型号 *Type*	编号 N°	A	B	C	重量 *Weight* in Kg	型号 *Type*	编号 N°	A	B	C	重量 *Weight* in Kg	Newton
DECA 10 M130 Un	TB020185	80	185	130	1.35	DECA 10 M200 Un	TB020186	200	285	198	1.80	30 ÷ 100
DECA 20 M130 Un	TB020195	80	185	130	1.35	DECA 20 M200 Un	TB020196	200	285	198	1.80	60 ÷ 170
DECA 30 M130 Un	TB020205	80	185	130	1.35	DECA 30 M200 Un	TB020206	200	285	198	1.80	90 ÷ 250
DECA 40 M130 Un	TB020215	80	235	127	1.60	DECA 40 M200 Un	TB020216	200	375	197	2.50	100 ÷ 400
DECA 50 M130 Un	TB020225	80	260	130	1.72	DECA 50 M200 Un	TB020226	200	385	200	3.10	180 ÷ 700
DECA 60 M130 Un	TB020235	80	350	128	2.10	DECA 60 M200 Un	TB020236	200	585	192	4.15	220 ÷ 1000
DECA 70 M130 Un	TB020245	80	425	127	2.64	DECA 70 M200 Un	TB020246	200	710	192	4.60	340 ÷ 1500
DECA 80 M130 Un	TB020255	80	425	127	2.64	DECA 80 M200 Un	TB020256	200	710	192	4.60	400 ÷ 2000
DECA 90 M130 Un	TB020265	80	500	130	3.10	DECA 90 M200 Un	TB020266	200	800	200	5.55	500 ÷ 2500