用于从动轴张紧组件的配套元件/ *Kit for return units*

封孔套环 – 型号: **AFC**

Ring closed hole – Type: ***AFC***

开孔套环 – 型号: **AFA**

Ring open hole – Type: ***AFA***

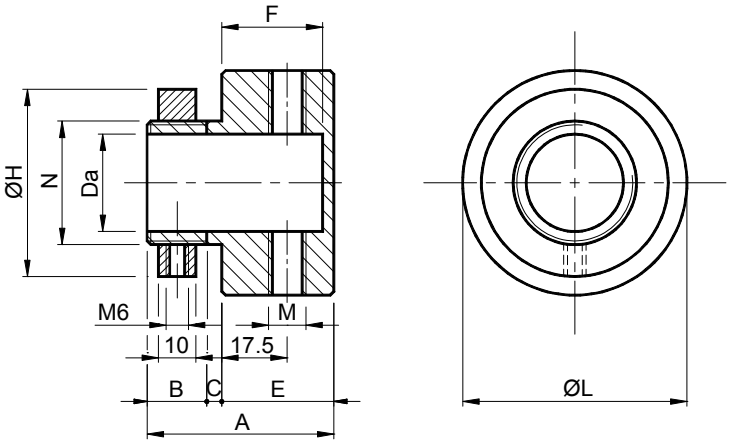

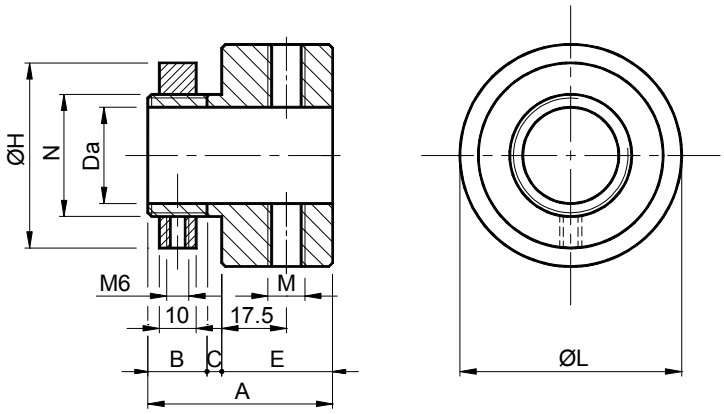

材料 支撑为黑色聚酰胺。套环为钢制。

应用 适用于固定从动轴的张紧。 工作温度≤70°C。

MATERIALS *Support made of Black polyamide. Ring made of steel.*
USE *Suitable to tension fixed return shafts. Operating temperature ≤70°C.*

型号/Type AFC	编号 N°	Da	A	B	C	E	F	H	L	M	N	重量 *Weight*	型号/Type AFA	编号 N°
AFC 20	TB002440	20	50	16	4	30	27	50	60	M10	M36	0.18	**AFA 20**	TB002460
AFC 25	TB002442	25	50	16	4	30	27	50	60	M10	M36	0.18	**AFA 25**	TB002462
AFC 30	TB002444	30	50	16	4	30	27	60	70	M10	M42	0.24	**AFA 30**	TB002464
AFC 35	TB002446	35	50	16	4	30	27	60	70	M10	M42	0.24	**AFA 35**	TB002466

可能的不同安装: / *Possible installation changes:*

图 1 螺纹连接

Threaded connection

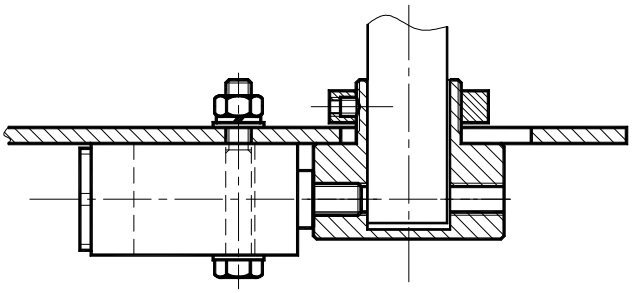

图 2 自由孔连接
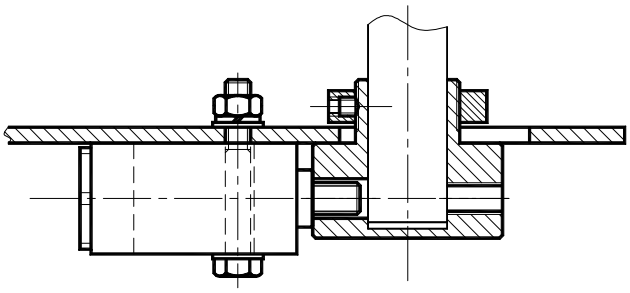
Connection on hole