Square flanged bearing supports - Series SF/CXA (SX/CXA)
Supporti a flangia quadra - Serie SF/CXA (SX/CXA)

External cover made out of stainless steel AISI 304, without protection cover
Copertura in acciaio inox AISI 304, senza coperchio di protezione

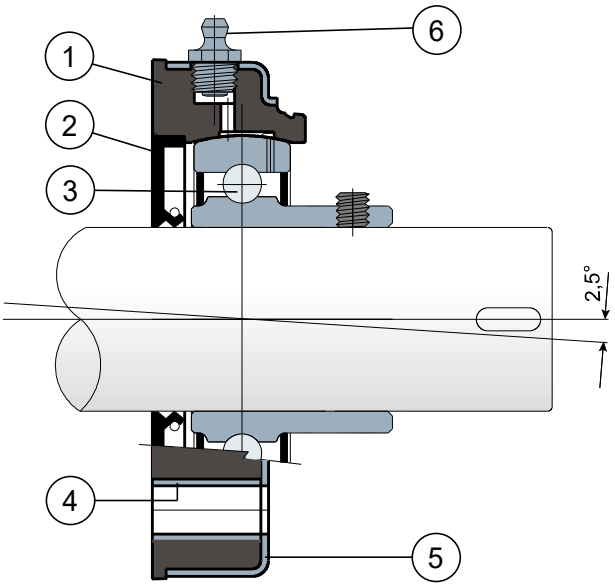

UCF SERIES

1 - Internal body of support made out of black colour polypropylene reinforced with glass fibers.
2 - Back gasket made out of NBR rubber for turning shaft seal.
3 - Chrome steel or stainless steel bearing AISI 440.
4 - Spacer for fixing reinforcement made out of stainless steel AISI 304.
5 - External cover of support made out of AISI 304 stainless steel.
6 - Greaser, straight type with 1/8 gas thread, made out of nickel-plated brass.

***1 -** Corpo interno supporto in polipropilene di colore nero rinforzato con fibre di vetro.*
***2 -** Guarnizione posteriore a tenuta stagna in gomma NBR per alberi rotanti.*
***3 -** Cuscinetto in acciaio al cromo o acciaio inox AISI 440.*
***4 -** Distanziale di rinforzo fissaggi in acciaio inox AISI 304.*
***5 -** Copertura esterna supporto in acciaio inox AISI 304.*
***6 -** Ingrassatore tipo dritto con filetto da 1/8 gas in ottone nichelato.*

NOTE: Protection cover on request colors **ORANGE RAL 2004** and **RED RAL 3000**

Maximum shaft alignment error 2,5°
For further information please contact our technical office or sales department.

NOTA:** Coperchio di protezione a richiesta colorazioni **ARANCIONE RAL 2004** e **ROSSO RAL 3000

Errore massimo di allineamento dell'albero 2,5°
Per ulteriori informazioni contattare il nostro Ufficio Tecnico commerciale.

S Self-aligning bearings with Solid body: completely closed surface to guarantee the max hygiene.
Supporti con flangia Solid: flangia realizzata a superficie chiusa per garantire la massima sanificazione.

Technical data/*Dati tecnici*

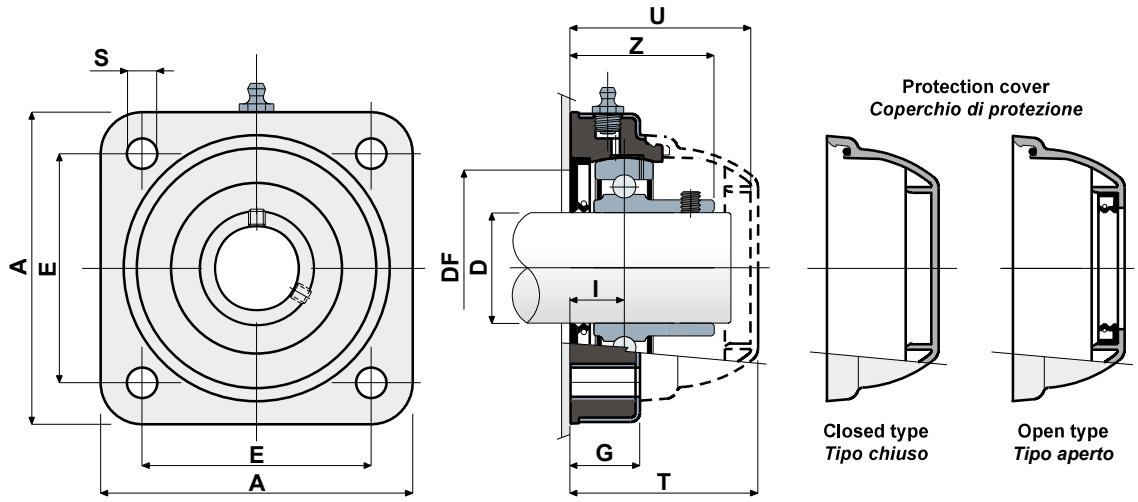

CHROME STEEL BEARING / *CUSCINETTO IN ACCIAIO AL CROMO*

D	SERIE	Support codes/ *Codici supporto*	Dimensions/*Dimensioni* (mm)										Bearing load *Carico cuscinetto* (N)		Bearing support load *Carico supporto*
			E	A	S	G	I	Z	U	T	DF Max	DF Min	C	C0	(N)
S 35	SF/CXA 206	CP000618	83	113	11	27	20	41	65	68	60	50	19500	11300	17500
S 35	SF/CXA 207	CP000619	83	113	11	27	19,5	45	65	68	70	55	25500	15300	18000
S 40	SF/CXA 208	CP000620	83	113	11	27	19,5	48,5	65	68	78	65	32500	19800	18000

STAINLESS STEEL BEARING AISI 440 / *CUSCINETTO IN ACCIAIO INOX AISI 440*

D	SERIE	Support codes/ *Codici supporto*	Dimensions/*Dimensioni* (mm)										Bearing load *Carico cuscinetto* (N)		Bearing support load *Carico supporto*
			E	A	S	G	I	Z	U	T	DF Max	DF Min	C	C0	(N)
S 35	SX/CXA 206	CP000621	83	113	11	27	20	41	65	68	60	50	12500	11200	17500
S 35	SX/CXA 207	CP000622	83	113	11	27	19,5	45	65	68	70	55	16600	15300	18000
S 40	SX/CXA 208	CP000623	83	113	11	27	19,5	48,5	65	68	78	65	20000	19000	18000

COVER CODES/*CODICI COPERCHIO*

D	GREY/*GRIGIO* RAL 7042				BLUE/*BLU* RAL 5015			
	Closed/*Chiuso*	Code/*Codice*	Open/*Aperto*	Code/*Codice*	Closed/*Chiuso*	Code/*Codice*	Open/*Aperto*	Code/*Codice*
30	CF 206-7-8	CP002008	CF 206A M	CP002019	CFB 206-7-8	CPA02008	CFB 206A	CPA02017
35	CF 206-7-8	CP002008	CF 207A M	CP002021	CFB 206-7-8	CPA02008	CFB 207A	CPA02019
40	CF 206-7-8	CP002008	CF 208A	CP002018	CFB 206-7-8	CPA02008	CFB 208A	CPA02020

VERSIONS WITH MEASURES IN INCHES/*VERSIONE CON MISURE IN POLLICI*

CHROME STEEL BEARING / *CUSCINETTO IN ACCIAIO AL CROMO*

D (inches)	SERIE	Support codes/ *Codici supporto*	Dimensions/*Dimensioni* (mm)										Bearing load *Carico cuscinetto* (N)		Bearing support load *Carico supporto*
			E	A	S	G	I	Z	U	T	DF Max	DF Min	C	C0	(N)
S 1"1/4	SX/CXA 206	CPA00618	83	113	11	27	20	41	65	68	60	50	19500	11300	17500

COVER CODES/*CODICI COPERCHIO*

D (inches)	GREY/*GRIGIO* RAL 7042				BLUE/*BLU* RAL 5015			
	Closed/*Chiuso*	Code/*Codice*	Open/*Aperto*	Code/*Codice*	Closed/*Chiuso*	Code/*Codice*	Open/*Aperto*	Code/*Codice*
1"1/4	CF 206-7-8	CP002008	CF 206A	CP002026	CFB 206	CPA02008	CFB 206A	CPA02026