Tendicatena manuale - Tipo: **MIX** / *Manual chain tensioners - Type: **MIX***

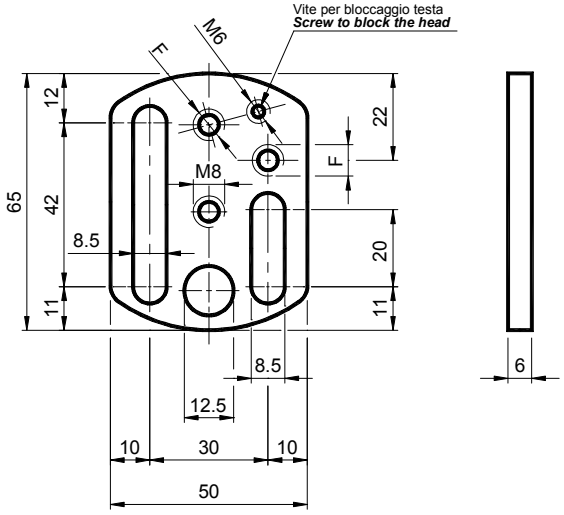

MIX è molto flessibile ed economico, la particolare forma costruttiva lo rende idoneo a molte applicazioni. Come si può vedere dagli esempi di pag. 105, lo stesso componente può lavorare con numerose geometrie applicative che semplificano gli impieghi e riducono i costi.

***MIX** is very flexible and economic, the particular constructive shape makes it suitable to many applications. As You can see in the examples of page 105, the same component can work with many application-geometries, which make the uses easier and reduce the costs.*

MATERIALI Acciaio zincato.
IMPIEGO Tendicatena manuale com molte possibilità applicative.

***MATERIALS** Galvanized steel.*
***USE** Manual chain-tensioners with many application-opportunities.*

Tipo *Type*	Cod. N°	F	Peso *Weight* in kg
MIX 8	JE010500	M 8	0.15
MIX 10	JE010501	M 10	0.15

KIT per tendicatena / KIT for chain tensioners

Pattino in polietilene – Tipo: **VM** / Polyethylene sliding block – Type: **VM**

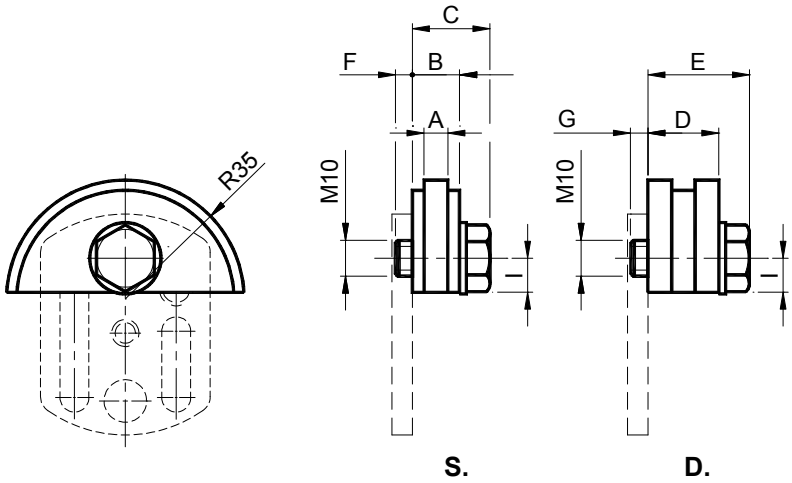

MATERIALI Pattino in polietilene ad alta densità molecolare
IMPIEGO Pattino **V** a profilo semicircolare indicato per piccoli interassi o per montaggi vicini al pignone.
Velocità di lavoro ≤20m/min.
Temperatura di lavoro ≤70°C.

***MATERIALS** Polyethylene sliding block, high molecular density.*
***USE** Semi-circular sliding block **V** suitable for reduced interaxis or for installation close to the pinion .*
Operating speed ≤20m/min.
Operatine temperature ≤70°C.

Tipo *Type*	S Cod. N°	D Cod. N°	Catena *Chain*	Taglia *Size*	A	B	C	D	E	F	G	I	Peso *Weight* in kg	
													S.	D.
VM 10-0	JE010510	JE010520	8mm	10	2.5	10	19	12	21	6	6	10	0.07	0.08
VM 10-1	JE010511	JE010521	3/8" x 7/32"	10	5	10	19	18	27	6	5	10	0.07	0.08
VM 10-2	JE010512	JE010522	1/2" x 5/16"	10	7	14	23	20.5	31.5	4	5.5	10	0.08	0.09
VM 10-3	JE010513	JE010523	5/8" x 3/8"	10	9	16.5	27.5	25	36	4.5	6	10	0.09	0.10