PATENTED

Sistema di precarica con piolo – Tipo: **PF** / *Preloading system with pin – Type:* ***PF***

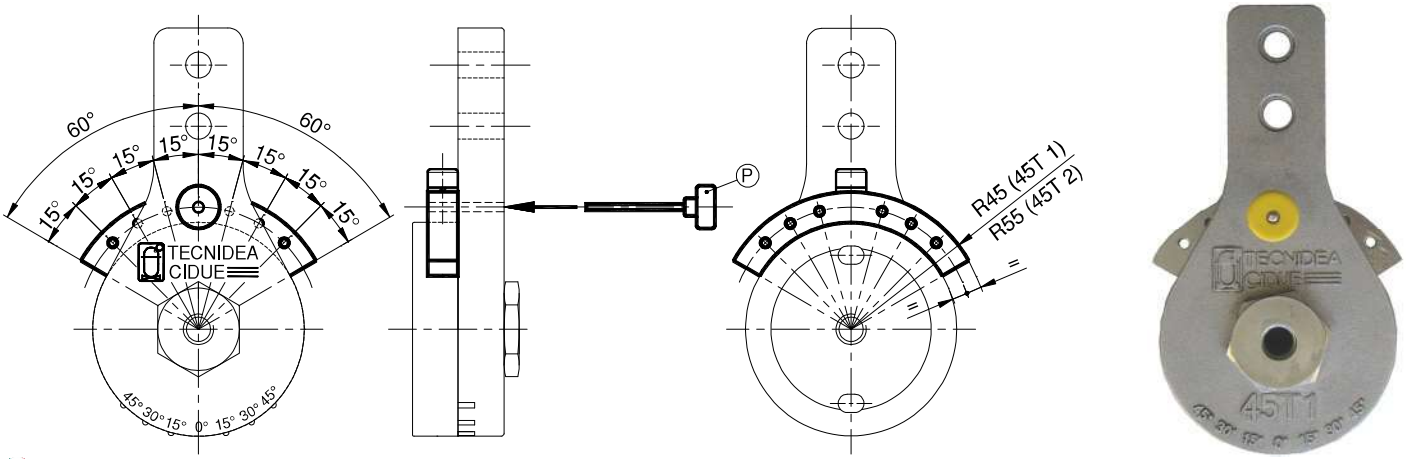

MATERIALI Acciaio.
TRATTAMENTI Zincatura elettrolitica.
IMPIEGO L'accessorio **PF** permette di precaricare l'elemento elastico mediante una spina P con settori multipli di 15° fino ad un massimo di 60°. Una volta che il tenditore è installato sulla trasmissione rimuovere la spina P.
Per ordine: Tipo **PF1** Cod. n° **AS011215**
Tipo **PF2** Cod. n° **AS011216**

MATERIALS *Steel.*
TREATMENTS *Electrolytic zinc plated.*
DUTY The **PF** accessory allows to preload the elastic element through a P pin with multiple sectors of 15° up to a maximum of 60°. Once the tightener is installed on the transmission remove the P pin.
In order: Type ***PF1*** *Cod. n°* ***AS011215***
Type ***PF2*** *Cod. n°* ***AS011216***

Sistema di precarica con vite di reazione – **PB** / *Preloading system with reaction screw –* ***PB***

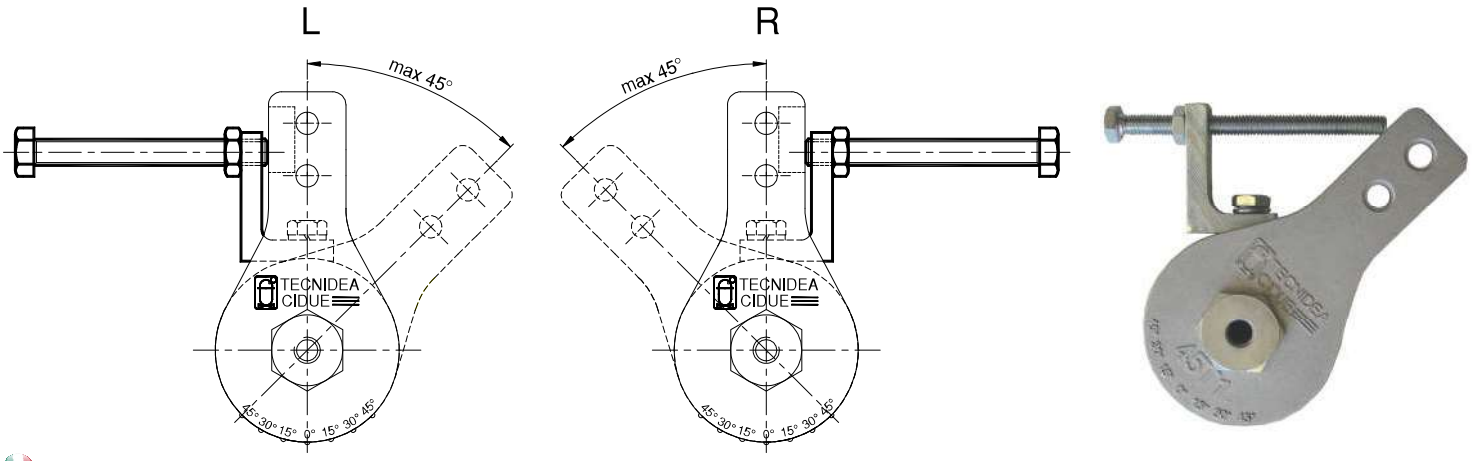

MATERIALI Acciaio.
TRATTAMENTI Zincatura elettrolitica.
IMPIEGO Il sistema di precarica **PB** permette di precaricare l'elemento elastico tramite un braccio di reazione esterno. Una volta installato sull'impianto la vite M deve essere rimossa. Questo accessorio, oltre alla funzione di precarica può essere utilizzato anche come blocco alla rotazione ad un angolo desiderato. La modalità costruttiva dell'accessorio può influire sull'ingombro nel posizionamento del kit. Vi suggeriamo di contattare il nostro ufficio tecnico per la determinazione del montaggio dell'elemento elastico con l'eventuale kit.
Per ordine: Tipo **PB1** Cod. n° **AS011220** (indicare esecuzione L o R)
Tipo **PB2** Cod. n° **AS011222** (indicare esecuzione L o R)

MATERIALS *Steel*
TREATMENTS *Electrolytic zinc plated.*
DUTY *The preloading system* ***PB*** *allows to preload the elastic element through tramite an external reaction arm. Once installed on the system, the screw M must be removed. This accessory, in addition to its preloading function can be used also as block to the rotation wanted. The construction way of the accessory can influence the obstruction in the positioning of the kit. We suggest to contact our technical office for the determination of the assembly of the elastic element with the possible kit.*
In order: Type ***PB1*** *Cod. n°* ***AS011220*** *(indicate implementation L or R)*
Type ***PB2*** *Cod. n°* ***AS011222*** *(indicate implementation L or R)*