Antirotazione con asola – Tipo: **RA** / *Antirotation with slot – Type:* ***RA***

Esecuzione / *Esecution*:

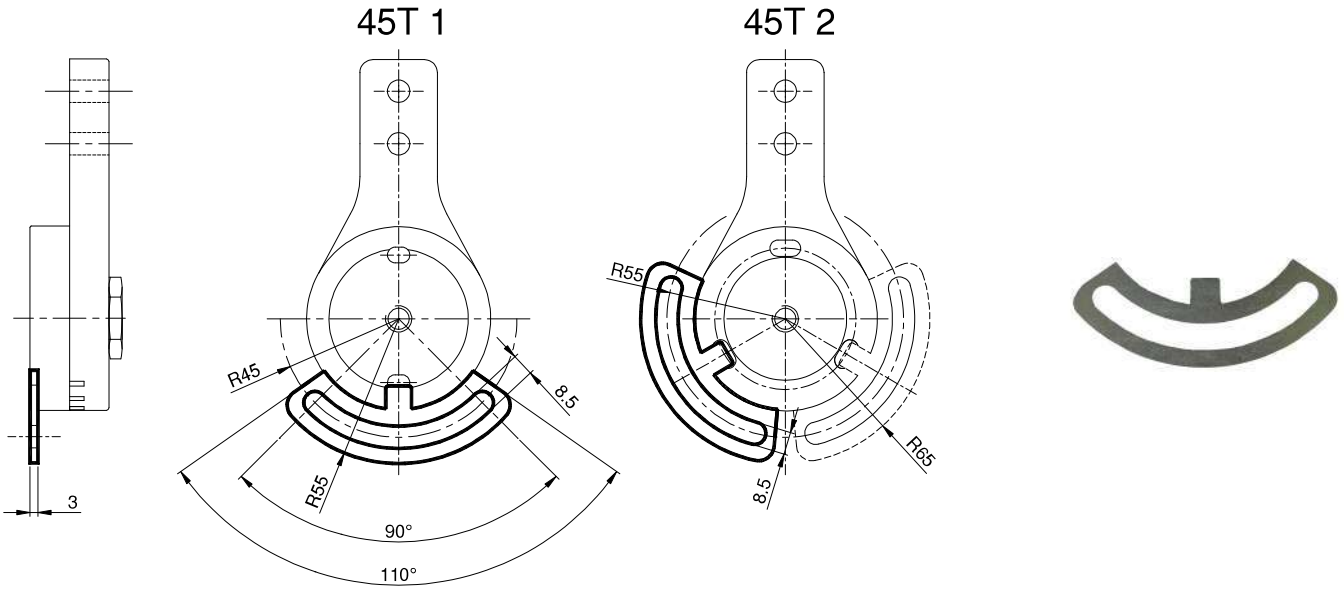

MATERIALI Acciaio.
TRATTAMENTI Zincatura elettrolitica.
IMPIEGO L'accessorio antirotazione **RA** viene utilizzato per fissare l'elemento elastico ed evitare che possa slittare durante il funzionamento. L'accessorio si inserisce all'interno della cava già predisposta sulla base dell'elemento elastico. Il particolare disegno di questo accessorio permette un fissaggio lunga tutta l'asola.
Per ordine: Tipo **RA1** Cod. n° AS011205
Tipo **RA2** Cod. n° AS011206

MATERIALS *Steel.*
TREATMENTS *Electrolytic zinc plated.*
DUTY *The* ***RA*** *anti-rotation accessory is used to fix the elastic element and to prevent it from sliding during operation. The accessory fits into the already arranged space on the basis of the elastic element. The particular drawing of this accessory allows a fixing along the whole slot.*
In order: Type ***RA1*** *Cod. n° AS011205*
Type ***RA2*** *Cod. n° AS011206*

Ingrassatore – Tipo: **G** / *Greaser – Type:* ***G***

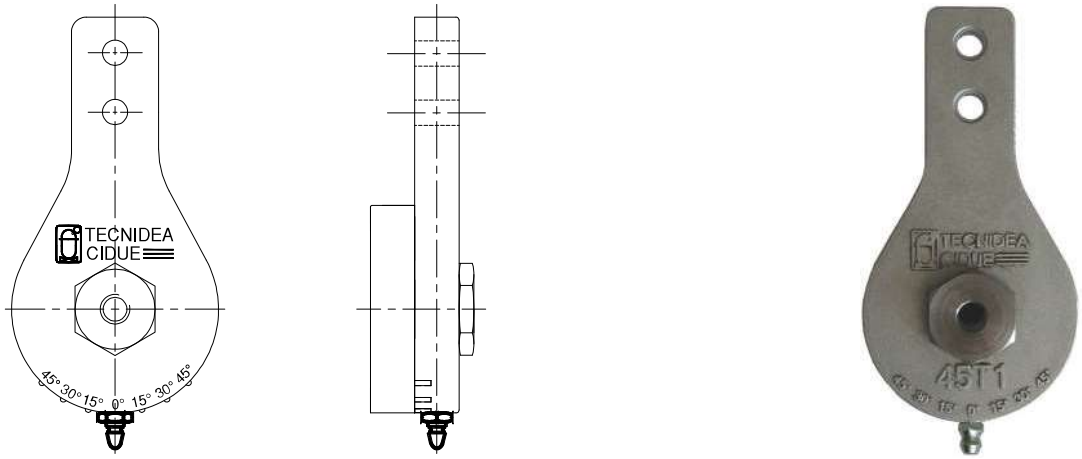

MATERIALI Acciaio.
TRATTAMENTI Zincatura elettrolitica.
IMPIEGO L'accessorio ingrassatore **G** consente di lubrificare le molle del tenditore.
Per ordine: Tipo **G1** Cod. n° **AS011240**
Tipo **G2** Cod. n° **AS011241**

MATERIALS *Steel.*
TREATMENTS *Electrolytic zinc plated.*
DUTY *The greaser accessory* ***G*** *allows to grease the tightener springs.*
In order: Type ***G1*** *Cod. n°* ***AS011240***
*Type df****G2*** *Cod. n°* ***AS011241***