## Sistema di precarica: / Preloading system:

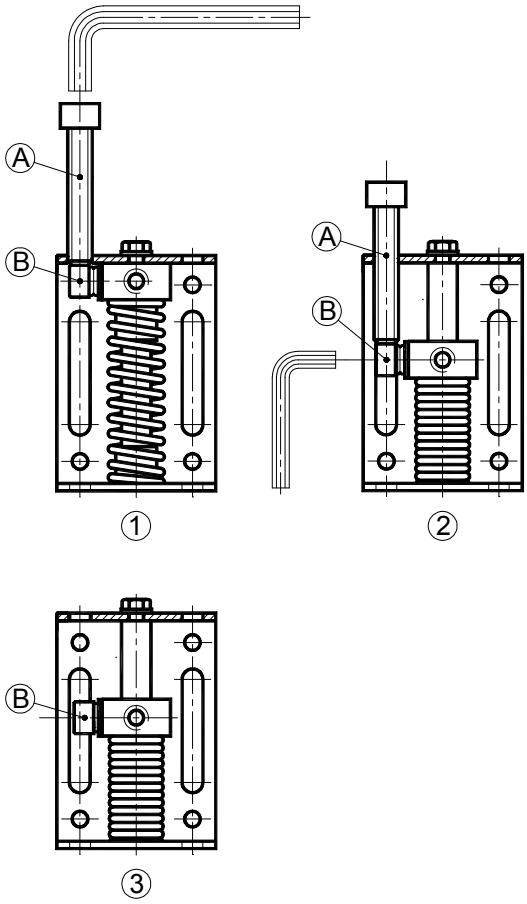


Gli Elementi Elastici a molla **Ten Joy** possono essere forniti con un sistema di precarica (tipo JB e JBG) che permette di facilitare le operazioni di montaggio. Questo sistema consente, infatti, di precaricare il tenditore prima dell'installazione, in maniera tale che un solo operatore possa facilmente posizionarlo sulla trasmissione.

Istruzioni per l'uso del sistema della precarica:

①Avvitare con una chiave a brugola la vite A. La molla si comprimerà.

②A fine corsa avvitare con una chiave a brugola la vite B laterale, stringendola con forza contro la colonna centrale. Rimuovere la vite A.

③Il tenditore rimarrà compresso nella posizione di massima spinta. Posizionare il tenditore sulla trasmissione nella corretta posizione. Svitare, infine, la vite B.

*The Elastic spring Elements **Ten Joy** can be provided with a preloading system (type JB and JBG) which makes the installation easier. This system, in fact, allows the tensioner's preloading before the installation, so that a worker, by himself, can easily position it on the transmission.*

*Instructions to use the preloading system:*

①*Tighten the screw A with a setscrew wrench. The spring will compress.*

②*At the end of the travel tighten the side screw B with a setscrew wrench, screwing it tight against the central column. Remove the screw A.*

③*The tensioner will remain compressed in the position of maximum thrust. Put the tensioner on the transmission in the correct position. Unscrew, finally, the screw B.*

## FINECORSA ELETTRICO tipo: "EJ" / *TRAVEL-END SWITCH type: "EJ"*

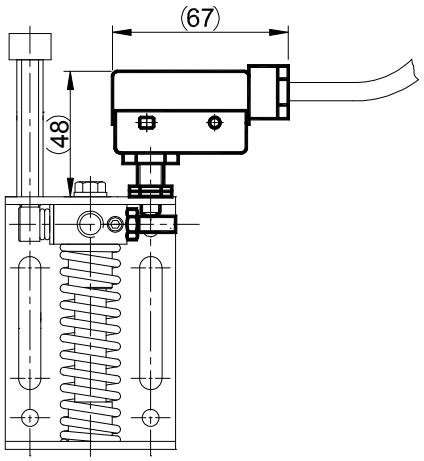


Fig. 1

Ogni Elemento Elastico a molla TEN JOY può essere equipaggiato di un finecorsa elettrico che viene fornito come in fig.1. Questo sistema è particolarmente utile quando si voglia controllare il corretto funzionamento della macchina e/o salvaguardare l'incolumità degli operatori. Il finecorsa elettrico, infatti, fornisce un segnale quando la molla si trova nella massima estensione (fig.1). Questo segnale, quindi, può fermare la macchina nel caso in cui ci sia una rottura della catena o della cinghia, o quando la lunghezza della catena abbia raggiunto un valore tale per il quale il tenditore sia giunto a fine della corsa e che sia quindi necessario l'intervo di un operatore.
**Codice: JE010498**

*Every Elastic spring Element TEN JOY can be supplied with a travel-end switch provided as illustrated in fig.1. This system is particularly useful if You want to check the correct machine's working and/or guarantee the workers' safety. The travel-end switch gives, in fact, a signal as the spring is extended at maximum (fig.1). So this signal can stop the machine in case of breaking of the chain or belt, or when the chain length has reached a value such as that the tensioner has arrived at the travel's end and it's, so, necessary a worker's intervention.*
***Code:* JE010498**
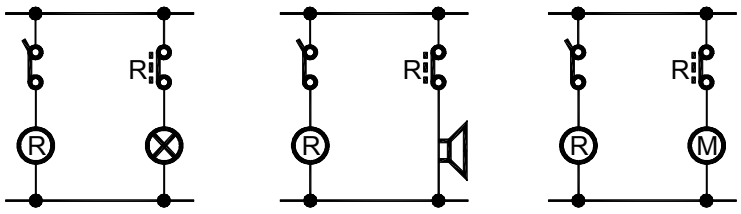
Schema elettrico: / *Electrical diagram:*